VÝUKOVÁ VERZE ARCHICADU
GRAPHISOFT.

KLADECÍ VÝKRES STROPU

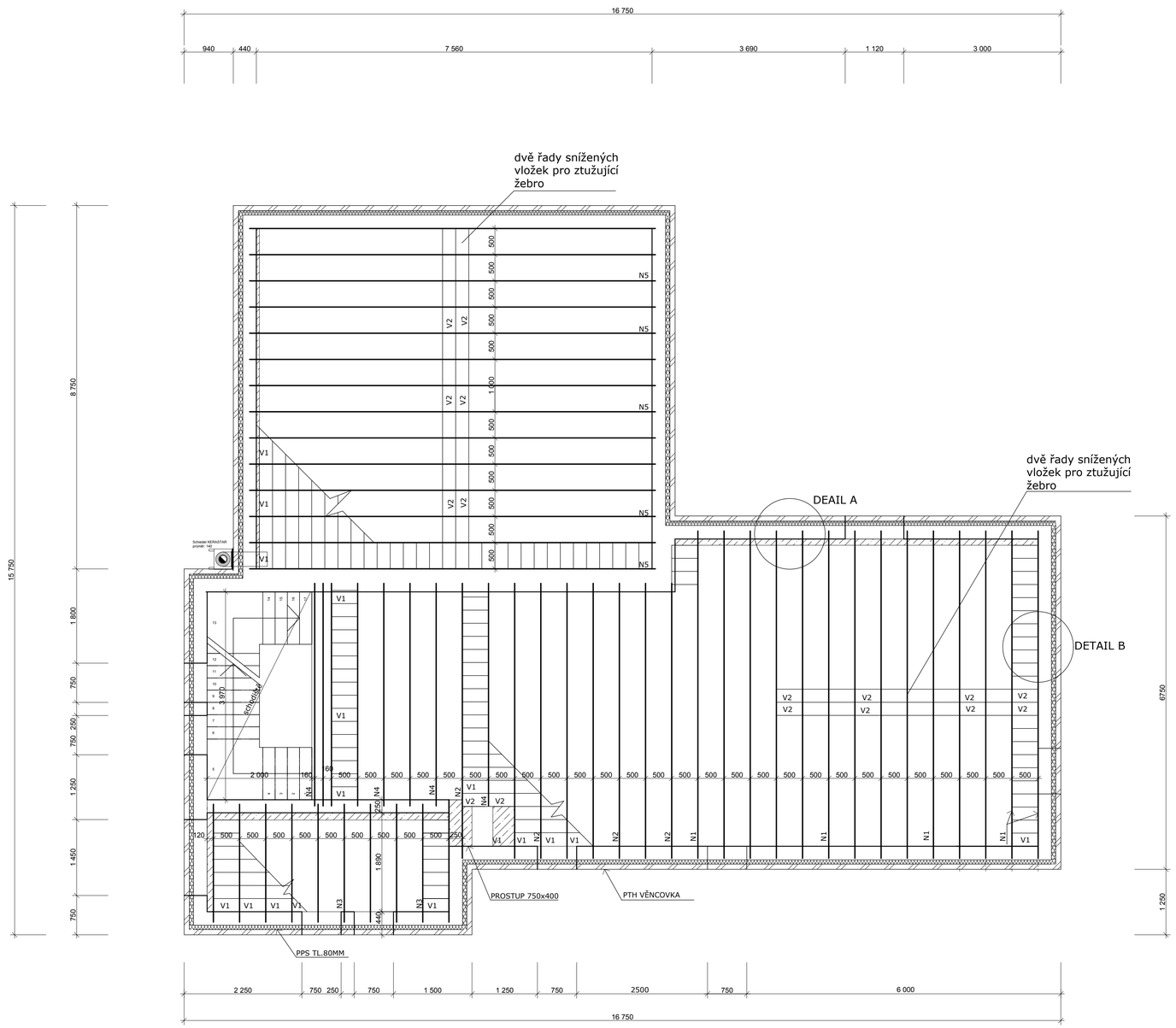

VÝPIS PRVKŮ

OZN	POPIS	DÉLKA (mm)	KUSŮ
N1	NOSNÍK POROTHERM POT 160 X 175	6250	14
N2		5250	8
N3		2250	10
N4		4250	8
N5		7750	14
V1	MIAKO 23/50 PTH	250	937
V2	MIAKO 19/50 PTH		44

DETAIL A

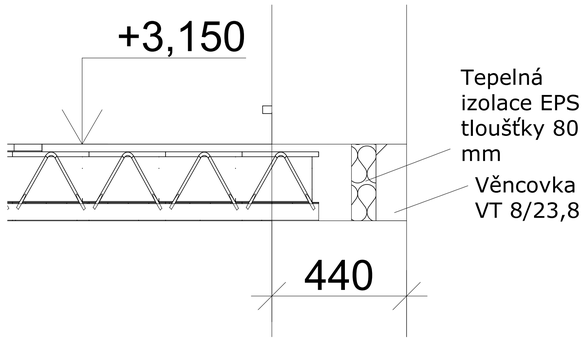

DETAIL B

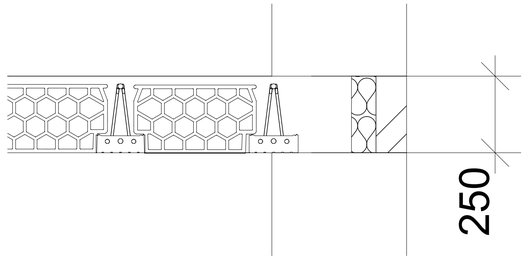

± 0,000 = 237,789 m.n.m.

VYPRACOVAL Jiří Ullwer	KONTROLOVAL Ing. Iva Burianová	FORMÁT	
		DATUM	
		ŠKOLNÍ R.	2012/13
STAVBA Můj rodinný dům		TŘÍDA	S3.B
OBSAH Kladecí výkres stropu		měřítko 1:50	číslo výkresu 3

SPŠ STAVEBNÍ HRADEC KRÁLOVÉ